DE Montageanleitung TRACKTIME RaceRig

EN Assembly instructions TRACKTIME RaceRig

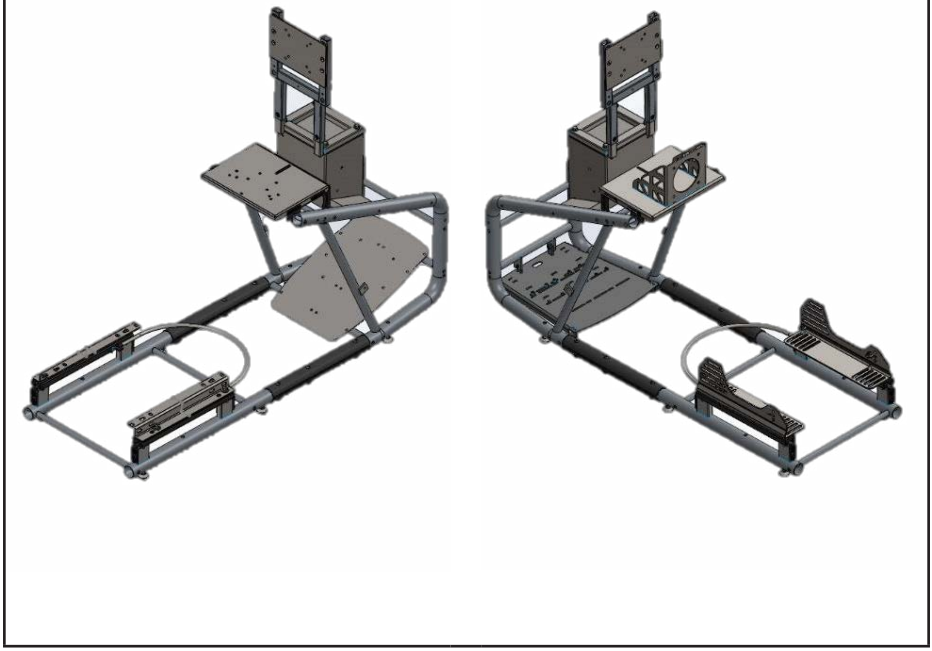

TrackTime* I *A trademark of KW automotive GmbH
Aspachweg 14 · D - 74427 Fichtenberg · Tel.: +49 (0) 79 71 - 96 30 - 180
info@Track-Time.de · www.Track-Time.de

Impressum

DE KW automotive GmbH
Aspachweg 14
74427 Fichtenberg
Deutschland

Telefon: +49 7971 9630 180
E-Mail: info@Track-Time.de
Internet: www.Track-Time.de

Jegliche Vervielfältigung, Verbreitung oder öffentliche Wiedergabe, auch im Internet, sowie jegliche sonstige Nutzung ist verboten, soweit nicht ausdrücklich gestattet. Zuwiderhandlungen verpflichten zu Schadenersatz. Alle Rechte sind für den Fall der Patent-, Gebrauchsmuster- oder Geschmacksmustereintragung vorbehalten.
Die **KW automotive GmbH** übernimmt für eventuelle Irrtümer in dieser Anleitung und deren Folgen keine Haftung.
Alle verwendeten Produktbezeichnungen und Markennamen sind Eigentum der Inhaber und nicht explizit als solche gekennzeichnet.
Inhaltliche und technische Änderungen vorbehalten.

Inhaltsverzeichnis

1 Einleitung 3

2 Montagematerial 4

3 Lieferumfang 4

4 Montageschritte Advanced Frame 4

4.1 Montageschritte Multihalter Konsole und Shifter-Halterung 8

4.2 Montageschritte Pedalhalter Fanatec 10

4.3 Montageschritte Pedalhalter Thrustmaster 10

5 EU-Konformitätserklärung 11

6 Bauteile Lieferumfang Advanced Frame 22

7 Bauteile optional 27

8 Abbildungen Arbeitsschritte 28

1 EINLEITUNG

Lesen Sie diese Anleitung vor Beginn der Montage sorgfältig durch. Bewahren Sie diese Montageanleitung zum späteren Gebrauch in der Nähe des TRACKTIME RaceRig auf.

Zu dieser Montageanleitung
Diese Montageanleitung beschreibt den Zusammenbau und die Montage des TrackTime ZUBEHÖRs an den TRACKTIME RaceRig.

Zubehör
Die Montage von weiterem Zubehör wie Lautsprechersysteme, Schalthebel, Monitore, Tastaturen, Lenkräder und Pedale wird in den entsprechenden Montageanleitungen beschrieben.

Sicherheitshinweise

Durch eine vorsichtige und aufmerksame Montage vermeiden Sie ein Verletzungsrisiko.
Schützen Sie die Montagefläche vor Beschädigungen. Bauen Sie den TRACKTIME RaceRig auf einer geeigneten Unterlage wie einem Teppich oder einem stabilen Karton zusammen.

Bestimmungsgemäße Verwendung

Der TRACKTIME RaceRig darf nur in geschlossenen trockenen Räumen betrieben werden und keinenfalls im Freien!
Die bestimmungswidrige Verwendung führt zum Ausschluss jeglicher Haftungsansprüche.

Umwelthinweis / Entsorgung

Alte und defekte Bauteile sowie die Verpackungsmaterialien sind sortenrein trennbar, so dass sie bei Bedarf umweltfreundlich entsorgt bzw. ihrer werkstofflichen Wiederverwertung zugeführt werden können.

Garantiebestimmungen

Die Garantiebestimmungen können Sie unter www.Track-Time.de einsehen.

2 MONTAGEMATERIAL

Bezeichnung	Menge
Sechskantmutter M6	6
Sperrzahnmutter M6	4
Sperrzahnmutter M8	10
Halbrundkopfschraube M6 × 12	4
Linsenkopfschraube M6 × 16	10
Linsenkopfschraube M6 × 25	2
Linsenkopfschraube M8 × 50	6
Senkkopfschraube M6 × 12	2
Senkkopfschraube M8 × 16	4
Senkkopfschraube M8 × 30	4
Zylinderkopfschraube M8 × 16	4
Zylinderkopfschraube M8×20 (enthalten bei der optl. Schalensitzhalterung)	4
Zylinderkopfschraube M6×45	16
Distanzhülse	16

3 LIEFERUMFANG

Nach dem Auspacken prüfen:

- TRACKTIME RaceRig oder sonstige Teile beschädigt?
- Lieferumfang gemäß Bestellung vollständig? Lieferumfang siehe Kapitel 6 „Bauteile Lieferumfang Advanced Frame“ auf Seite 22.

4 MONTAGESCHRITTE ADVANCED FRAME

Die Abbildungen zu den einzelnen Montageschritten, siehe ab Seite 28.

Montageschritt 1

Abb.: 1 auf Seite 28

➢ Die rechte und linke Hauptrahmenteile bereitlegen.
Bei den hinteren Rahmenteilen zeigen die kleineren Bohrungen zur Mitte des Rahmens. Bei den vorderen Rahmenteilen zeigen die Montageblöcke am Oberrohr ebenfalls nach innen.

Montageschritt 2

Abb.: 2 auf Seite 28

- Beide Rahmenteile ineinanderschieben.
- Die 4 Versteifungs-Bleche an der Unter- und Oberseite des Rahmens so platzieren, dass die Befestigungslöcher mit denen des Rahmens eine Flucht bilden.

Montageschritt 3

Abb.: 3 auf Seite 29 und Abb.: 4 auf Seite 29

- Querstreben (2 kurze, 1 lange Version), sowie die Pedalauflage und das Gegenlager der Pedale verschrauben. Hierfür die Distanzhülsen auf die M6 Schrauben aufschieben.
- Befestigungsschrauben mit Distanzhülse durch den Rahmen in die Bauteile eindrehen und von Hand leicht festziehen.
  Damit die nächsten Baugruppen montiert werden können, muss zwischen den Rahmenseiten ein Montagespiel vorhanden sein.

Montageschritt 4

Abb.: 5 auf Seite 30

- Bohrungen der Pedalauflage mit denen des Pedal-Gegenlagers in eine Flucht bringen und mit zwei M6×16 Linsenkopfschrauben verschrauben.

Optional Tuningplatte

Abb.: 6 auf Seite 30 und Abb.: 7 auf Seite 31

- Alternativ Tuning Pedal Platte:
  Tuning Pedal Platte vorne mit zwei M6×16 Schrauben befestigen.
- Mit beiden Kunststoffspacer die Lücke zwischen Rahmen und Platte ausgleichen. Der flache Teil wird Richtung Pedalplatte montiert, der Teil mit dem Radius Richtung Rahmen.

Montageschritt 5

Abb.: 8 auf Seite 31 und Abb.: 9 auf Seite 32

- Monitor Tower mit vier M6×16 Sechskantschrauben an den Rahmen befestigen. Sechskantschrauben von Hand leicht festziehen.

Montageschritt 6

Abb.: 10 auf Seite 32

- Jeweils eine Distanzhülse auf die Zylinderkopfschrauben M6 × 45 aufschieben.
- Zylinderkopfschrauben mit Distanzhülsen durch Rahmen und Lenkradhalter schieben.
- Sperrzahnmutter M6 auf Zylinderkopfschrauben aufdrehen und festziehen.

Montageschritt 7

Abb.: 11 auf Seite 33

- Jeweils eine Distanzhülse auf die Zylinderkopfschrauben M6 × 45 aufschieben.
- Damit die Strebe zwischen die Rahmenteile eingeschwenkt werden kann, ist ein Montagespiel zwischen den Rahmenteilen erforderlich. Hierfür folgende Befestigungsschrauben auf nur einer Rahmenseite lösen und nach der Montage der Strebe wieder anziehen:
  - Befestigungsschraube Pos. Nr. 8
  - Befestigungsschraube Pos. Nr. 9
  - Befestigungsschraube Pos. Nr. 3
  - Befestigungsschraube Pos. Nr. 5

Montageschritt 8

Abb.: 12 auf Seite 33 und Abb.: 13 auf Seite 34

Der Lenkradträger wird mit vier M6×12 Halbrundschrauben montieren.
Der optional erhältliche Direct Drive Halter wird auf dieselbe Weise montiert wie der Standard Lenkradhalter.

Montageschritt 9

Abb.: 14 auf Seite 34

- Monitorsockel mit vier M8×30 Sechskantschrauben an den Rahmen befestigen.

Montageschritt 10

Abb.: 15 auf Seite 35 und Abb.: 16 auf Seite 35

- Rig um 90 ° auf die Seite legen
- Jeweils eine Mutter auf jeden Stellfuß aufschrauben.
- Die vormontieren Stellfüße in das Rig einschrauben.
- Rig um 90 ° drehen und auf die Stellfüße stellen.
- Das Rig mit Hilfe der Stellfüße ausrichten. Stellfüße mit den Kontermuttern sichern.

Montageschritt 11

Abb.: 17 auf Seite 36 und Abb.: 18 auf Seite 36

- Monitor-Träger mit zwei M6 × 25 Linsenkopfschrauben auf die gewünschte Höhe montieren.
- Monitoraufnahme mit zwei M6 × 12 Senkschrauben auf den Monitorträger in der gewünschten Höhe montieren.

Montageschritt 12
Abb.: 19 auf Seite 37

- Erste Sitzschiene mit vier M6 × 16 Linsenkopfschrauben mit dem Rig verschrauben.
- Verstellbügel vorsichtig an der vorderen Innenseite einhängen.
- Zweite Sitzschiene analog der ersten Sitzschiene montieren.

Montageschritt 13
Sportsitz
Abb.: 20 auf Seite 37 und Abb.: 21 auf Seite 38

- Verstellbügel herausziehen und die Sitzschienen komplett nach vorne schieben.
- Vordere Zylinderkopfschrauben M8 × 20 von unten durch die rechte und linke Sitzschiene stecken und mit der Sperrkragenmutter verschrauben.
- Verstellbügel herausziehen und die Sitzschienen komplett nach hinten schieben.
- Hintere Zylinderkopfschrauben M8 × 20 von unten durch die rechte und linke Sitzschiene stecken und mit der Sperrkragenmutter verschrauben.
- Den Sitz auf die Sitzschienen aufsetzen und mit vier M8 × 16 Halbrundschrauben verschrauben.

Montageschritt 14
Schalensitz
Abb.: 22 auf Seite 38 und Abb.: 23 auf Seite 39

- Verstellbügel herausziehen und die Sitzschienen komplett nach vorne schieben.
- Vordere Zylinderkopfschrauben M8 × 20 von unten durch die rechte und linke Sitzschiene stecken und mit der Sperrkragenmutter verschrauben.
- Verstellbügel herausziehen und die Sitzschienen komplett nach hinten schieben.
- Hintere Zylinderkopfschrauben M8 × 20 von unten durch die rechte und linke Sitzschiene stecken und mit der Sperrkragenmutter verschrauben.
- Den Sitz auf die Sitzschienen aufsetzen und mit vier M8 × 16 Halbrundschrauben verschrauben.

4.1 MONTAGESCHRITTE MULTIHALTER KONSOLE UND SHIFTER-HALTERUNG

Montageschritt 1 Zubehör
Montage Anschraubschelle und Auslegearm
Abb.: 24 auf Seite 39

- Anschraubschelle Abb.: 24 Pos. Nr. 3 an Auslegearm Abb.: 24 Pos. Nr. 2 lagerichtig ansetzen
- Linsenflanschschraube M6 x 6 Abb.: 24 Pos. Nr. 1 eindrehen und festziehen.

Montageschritt 2 Zubehör
Montage Anschraubschelle an Advanced Frame
Abb.: 25 auf Seite 40

- Sechskantmuttern Abb.: 25 Pos. Nr. 2 lösen und abschrauben.
- Befestigungsschrauben Abb.: 25 Pos. Nr. 1 der montierten Anschraubschelle Abb.: 25 Pos. Nr. 3 nach oben aus den Befestigungsbohrungen schieben und entnehmen.
- Anschraubschelle abnehmen.

Montageschritt 3 Zubehör
Montage Anschraubschelle
Abb.: 26 auf Seite 40

- Vormontierte Anschraubschelle Abb.: 26 Pos. Nr. 3 lagerichtig an Advanced Frame ansetzen.
- Befestigungsschrauben Abb.: 26 Pos. Nr. 1 in Befestigungsbohrungen von oben einschieben.
- Sechskantmutter Abb.: 26 Pos. Nr. 2 von unten auf Befestigungsschraube drehen und festziehen.

Montageschritt 4 Zubehör
Montage Querstrebe
Abb.: 27 auf Seite 41

- Querstrebe Abb.: 27 Pos. Nr. 1 an Advanced Frame lagerichtig ansetzen und Linsenschraube M8 x 12 Abb.: 27 Pos. Nr. 2 eindrehen und festziehen.

Montageschritt 5 Zubehör
Montage Profil
Abb.: 28 auf Seite 41

- In die Führungen an der Unterseite des Profils zwei Nutensteine rechts und zwei Nutensteine links Abb.: 28 Pos. Nr. 1 einschieben oder an der gewünschten Position einschwenken.
- Nutensteine lagerichtig über Querstrebe und Auslegearm platzieren.
- Profil Abb.: 28 Pos. Nr. 3 auf Querstrebe und Profil aufsetzen.
- Befestigungsschrauben Abb.: 28 Pos. Nr. 2 von unten eindrehen und festziehen.

HINWEIS

Hinweis

Die Klemmung ist zur Befestigung der Tastaturhalterung # 75105456 vorgesehen. Auch bei Nichtverwendung Bauteil sorgfältig aufbewahren.

Montageschritt 6 Zubehör
Montage Klemmung
Abb.: 29 auf Seite 42

- Zwei Nutensteine Abb.: 29 Pos. Nr. 2 in die vordere Nut des Profils einschieben oder an der gewünschten Position einschwenken.
- Klemmung Abb.: 29 Pos. Nr. 3 lagerichtig an Nutensteine ansetzen und Linsenschraube M8 x 12 Abb.: 29 Pos. Nr. 4 eindrehen und festziehen.
- In die beiden Führungen an der Oberseite des Profils jeweils einen Nutenstein Abb.: 29 Pos. Nr. 2 in die vordere und hintere Nut einschieben oder an der gewünschten Position einschwenken.
- Abdeckkappen Abb.: 29 Pos. Nr. 1 auf beide Enden des Profils aufstecken.

Montageschritt 7 Zubehör
Montage Shifter-Halterung
Abb.: 30 auf Seite 42

- Shifter-Halterung Abb.: 30 Pos. Nr. 3 auf Profil an der gewünschten Position aufsetzen. Nutensteine entsprechend innerhalb des Profils platzieren.
- Befestigungsschrauben Abb.: 30 Pos. Nr. 1 und Abb.: 30 Pos. Nr. 2 in Nutensteine eindrehen und festziehen.
- Je nach gewünschter Höhe kann der Shiferhalter angepasst werden. Hierzu die Klemmschrauben Abb.: 30 Pos. Nr. 4 lösen und auf die gewünschte Höhe einstellen.
- Klemmschrauben wieder festziehen.

4.2 MONTAGESCHRITTE PEDALHALTER FANATEC

Montageschritt 1 Zubehör
Montage für Fanatec Pedalerie
Abb.: 31 auf Seite 43

- Montagewinkel Abb.: 31 Pos. Nr. 1 lagerichtig auf die Pedalplatte platzieren.
- Befestigungsschrauben Abb.: 31 Pos. Nr. 3 durch die Befestigungsbohrungen stecken.
- Sechkantmuttern Abb.: 31 Pos. Nr. 2 auf Befestigungsschrauben drehen und festziehen.
- Montagewinkel Abb.: 31 Pos. Nr. 4 lagerichtig auf die Pedalplatte platzieren.
- Befestigungsschrauben Abb.: 31 Pos. Nr. 3 durch die Befestigungsbohrungen stecken.
- Sechkantmuttern Abb.: 31 Pos. Nr. 2 auf Befestigungsschrauben drehen und festziehen.

4.3 MONTAGESCHRITTE PEDALHALTER THRUSTMASTER

Montageschritt 1 Zubehör
Montage Thrustmaster Pedalerie
Abb.: 32 auf Seite 43

- Montagewinkel Abb.: 32 Pos. Nr. 2 lagerichtig auf die Pedalplatte platzieren.
- Befestigungsschrauben Abb.: 32 Pos. Nr. 3 durch die Befestigungsbohrungen stecken.
- Sechkantmuttern Abb.: 32 Pos. Nr. 2 auf Befestigungsschrauben drehen und festziehen.
- Montagewinkel Abb.: 32 Pos. Nr. 4 lagerichtig auf die Pedalplatte platzieren.
- Befestigungsschrauben Abb.: 32 Pos. Nr. 3 durch die Befestigungsbohrungen einschieben.
- Sechkantmuttern Abb.: 32 Pos. Nr. 2 auf Befestigungsschrauben drehen und festziehen.

5 EU-KONFORMITÄTSERKLÄRUNG

Wir erklären in alleiniger Verantwortung, dass diese Produkte mit den folgenden Normen oder normativen Dokumenten übereinstimmen:

EN60745-1:2009+A11:2010
EN61029-2-6:2010
EN55014-1:2006+A1:2009+A2:2011
EN55014-2:2015
EN61000-3-2:2014
EN61000-3-3:2013

Gemäß den Bestimmungen der Richtlinien

2006/42/EG (Maschinenrichtlinie)
2011/65/EU (RoHS-Richtlinie)

in Verbindung mit den in der Aufbau- und Inbetriebnahmeanleitung dokumentierten Sicherheitshinweisen und der vorgeschriebenen bestimmungsgemäßen Verwendung.

Der Entwicklungsleiter ist zum Verfassen der technischen Unterlagen befugt.

Diese sind erhältlich bei:
KW automotive GmbH
Aspachweg 14
74427 Fichtenberg
Deutschland

Fichtenberg, 21.01.2020
Unterschrift

Name
Geschäftsführer

Imprint

EN KW automotive GmbH
Aspachweg 14
74427 Fichtenberg
Germany
Phone: +49 7971 9630 180
E-Mail: info@Track-Time.de
Internet: www.Track-Time.de

Any kind of duplication, distribution or public disclosure, also on the internet, and any other use is prohibited unless explicitly permitted. Violations incur obligatory compensation. All rights reserved for registration as patent, utility model or registered design.
KW automotive GmbH is not liable for any possible mistakes in these instructions and their consequences.
All used product names and brand names are owned by the holders and are not marked explicitly as such.
Subject to modifications to the contents and technical alterations.

Table of Contents

1 Introduction **13**

2 Installation material **14**

3 Contents **14**

4 Assembly steps **14**

4.1 Multi bracket console and Shifter-Bracket mounting steps **18**

4.2 Fanatec pedal bracket mounting steps **20**

4.3 Thrustmaster Fanatec pedal bracket mounting steps **20**

5 EU Declaration of Conformity **21**

6 Components included Advanced Frame **22**

7 Optional components **27**

8 Workstep Figures **28**

1 INTRODUCTION

Please read these instructions through carefully before beginning assembly. Keep these assembly instructions near to the TRACKTIME RaceRig for future reference.

About these instructions
These assembly instructions describe the assembly of the TRACKTIME RaceRig.

Accessories
The assembly of additional accessories such as loudspeaker systems, shifters, monitors, keyboards, steering wheels and pedals is described in the corresponding assembly instructions.

Safety instructions

You can avoid the risk of injury by proceeding carefully and attentively with assembly.
Protect the assembly surface from damage. Assemble the TRACKTIME RACERIG on a suitable surface such as a carpet or a sturdy box.

Proper use

The TrackTime FRAME may only be operated in closed dry rooms and certainly not out of doors!
Improper use makes all liability claims null and void.

Environmental instructions / disposal

Pure-grade separation of old and defect parts together with packaging is possible so that these can be disposed of in an environmentally friendly manner respectively recycled accordingly.

Guarantee clauses

The guarantee clauses can be found on www.Track-Time.de.

2 INSTALLATION MATERIAL

Designation	Quantity
Hexagon nut M6	6
Serrated flange nut M6	4
Serrated flange nut M8	10
Button head screw M6 × 12	4
Flanged button head screw M6 × 16	10
Flanged button head screw M6 × 25	2
Flanged button head screw M8 × 50	6
Countersunk screw M6 × 12	2
Countersunk screw M8 × 16	4
Countersunk screw M8 × 30	4
Cap screw M8 × 16	4
Cap screw M8×20 (included for the optional bucket seat bracket)	4
Cap screw M6×45	16
Spacer sleeve	16

3 CONTENTS

After unpacking, check:

- TRACKTIME RaceRig or other parts damaged?
- Contents complete compared to the order? Contents see chapter 6 „Components included Advanced Frame“ on page 22.

4 ASSEMBLY STEPS

The figures of the individual assembly steps are shown from page 28.

Assembly step 1

Fig.: 1 on page 28

➢ Lay out the main right and left-hand frame parts ready for assembly.
In the rear frame parts the smaller holes face the middle of the frame. In the front frame parts the assembly blocks on the upper tube also face inwards.

Assembly step 2

Fig.: 2 on page 28

- Push together both frame parts.
- Position the 4 stiffening plates on the underside and top of the frame so that the fastening holes are aligned with those of the frame.

Assembly step 3

Fig.: 3 on page 29 and Fig.: 4 on page 29

- Screw together the crossbars (2 short, 1 long version), as well as the pedal pad and the support bar of the pedals. To do so, push the spacer sleeves onto the M6 screws.
- Screw the fastening screws with spacer sleeve through the frame and into the components and tighten slightly by hand.
  An assembly clearance must exist between the frame sides so that the next assemblies can be mounted.

Assembly step 4

Fig.: 5 on page 30

- Align the holes of the pedal pad with those of the pedal support bar and screw together with two M6×16 flanged button head screws.

Optional tuning plate

Fig.: 6 on page 30 and Fig.: 7 on page 31

- Alternative tuning pedal plate:
  Use two M6×16 screws to fasten the front tuning pedal plate.
- Use both plastic spacers to level out the gap between the frame and the plate. The flat part is mounted in the direction of the pedal plate, the part with the radius in the direction of the frame.

Assembly step 5

Fig.: 8 on page 31 and Fig.: 9 on page 32

- Fasten the monitor tower on the frame using four M6×16 hexagon screws. Lightly tighten the hexagon screws by hand.

Assembly step 6

Fig.: 10 on page 32

- Push one spacer sleeve onto each of the cap screws M6 × 45.
- Push the cap screws with spacer sleeves through the frame and steering wheel bracket.
- Twist the serrated flange nut M6 onto the cap screws and tighten.

Assembly step 7

Fig.: 11 on page 33

- Push one spacer sleeve onto each of the cap screws M6 × 45.
- An assembly clearance is required between the frame parts so that the strut (crossbar) can be swung in between the frame parts. To this end, undo the fastening screws on one frame side only and then retighten after installing the struts:
  - Fastening screw Item No. 8
  - Fastening screw Item No. 9
  - Fastening screw Item No. 3
  - Fastening screw Item No. 5

Assembly step 8

Fig.: 12 on page 33 and Fig.: 13 on page 34

The steering wheel bracket is mounted with four M6×12 button head screws. The optionally available direct drive bracket is installed in the same way as the standard steering wheel bracket.

Assembly step 9

Fig.: 14 on page 34

- Fasten the monitor base on the frame using four M8×30 hexagon screws.

Assembly step 10

Fig.: 15 on page 35 and Fig.: 16 on page 35

- Turn the rig to the side by 90 °
- Screw one nut onto each adjustable foot.
- Screw the preassembled adjustable feet into the rig.
- Turn the rig through 90 ° and place on the adjustable feet.
- Use the adjustable feet to align the rig. Secure the adjustable feet with the lock nuts.

Assembly step 11

Fig.: 17 on page 36 and Fig.: 18 on page 36

- Mount the monitor bracket at the required height using two M6 × 25 flanged button head screws.
- Use two M6 x 12 countersunk screws to mount the monitor support at the required height on the monitor bracket.

Assembly step 12

Fig.: 19 on page 37

- Screw the first seat rail onto the rig using four M6 × 16 flanged button head screws.
- Hook the adjustable handle carefully onto the front inside.
- Mount the second seat rail in the same way as the first seat rail.

Assembly step 13
Sports seat

Fig.: 20 on page 37 and Fig.: 21 on page 38

- Pull out the adjustable handle and push the seat rails completely towards the front.
- Insert the front cap screws M8 × 20 through the right and left-hand seat rails from underneath and screw in position with the serrated flange nut.
- Pull out the adjustable handle and push the seat rails completely towards the back.
- Insert the rear cap screws M8 × 20 through the right and left-hand seat rails from underneath and screw in position with the serrated flange nut.
- Position the seat on the seat rails and screw in position with four M8 × 16 button head screws.

Assembly step 14
Bucket seat

Fig.: 22 on page 38 and Fig.: 23 on page 39

- Pull out the adjustable handle and push the seat rails completely towards the front.
- Insert the front cap screws M8 × 20 through the right and left-hand seat rails from underneath and screw in position with the serrated flange nut.
- Pull out the adjustable handle and push the seat rails completely towards the back.
- Insert the rear cap screws M8 × 20 through the right and left-hand seat rails from underneath and screw in position with the serrated flange nut.
- Position the seat on the seat rails and screw in position with four M8 × 16 button head screws.

4.1 MULTI BRACKET CONSOLE AND SHIFTER-BRACKET MOUNTING STEPS

Assembly step 1 Accessories
Assembling the screw-on clamp and extension arm
Fig.: 24 on page 39

- Position the screw-on clamp Fig.: 24 Item No. 3 in the correct position on the extension arm Fig.: 24 Item No. 2
- Screw in and tighten flanged button head screw M6 x 6 Fig.: 24 Item No. 1. Mount screw-on clamp on advanced frame Fig.: 25 on page 1

Assembly step 2 Accessories
Fig.: 25 on page 40

- Loosen and unscrew hexagon nuts Fig.: 25 Item No. 2.
- Push and remove the fastening screws Fig.: 25 Item No. 1 of the mounted screw-on clamp Fig.: 25 Item No. 3 upwards out of the fastening holes.
- Remove the screw-on clamp.

Assembly step 3 Accessories
Mounting the screw-on clamp
Fig.: 26 on page 40

- Position the preassembled screw-on clamp Fig.: 26 Item No. 3 in the correct position on the advanced frame.
- Push the fastening screws Fig.: 26 Item No. 1 into the fastening holes from above.
- Screw the hexagon nut Fig.: 26 Item No. 2 from below onto the fastening screw and tighten.

Assembly step 4 Accessories
Mounting the crossbar
Fig.: 27 on page 41

- Position the crossbar Fig.: 27 Item No. 1 in the correct position on the advanced frame and screw in and tighten the button head screw M8 x 12 Fig.: 27 Item No. 2.

Assembly step 5 Accessories
Mounting the profile
Fig.: 28 on page 41

- Push two slot nuts on the right and two slot nuts on the left Fig.: 28 Item No. 1 into the guides on the underside of the profile or swing into the required position.
- Position the slot nuts in the correct position above the crossbar and extension arm.
- Place the profile Fig.: 28 Item No. 3 on the crossbar and profile.
- Screw in and tighten fastening screws Fig.: 28 Item No. 2 from below. Clamp mounting.

NOTE

Note

The clamp is intended for fixing the keyboard bracket # 75105456. Keep in a safe place, even if you do not use the component.

Assembly step 6 Accessories
Fig.: 29 on page 42

- Push two slot nuts Fig.: 29 Item No. 2 into the front groove of the profile or swing into the required position.
- Position the clamp Fig.: 29 Item No. 3 in the correct position on the slot nuts and screw in and tighten button head screw M8 x 12 Fig.: 29 Item No. 4.
- In the two guides at the top of the profile, push one slot nut each Fig.: 29 Item No. 2 into the front and rear groove or swing into the required position.
- Push the caps Fig.: 29 Item No. 1 onto both ends of the profile.

Assembly step 7 Accessories
Mounting the Shifter-Bracket
Fig.: 30 on page 42

- Position the Shifter-Bracket Fig.: 30 Item No. 3 in the required position on the profile. Position the slot nuts within the profile accordingly.
- Screw in and tighten fastening screws Fig.: 30 Item No. 1 and Fig.: 30 Item No. 2 in the slot nuts.
- The Shifter-Bracket can be adjusted depending on the required height. To do so, loosen the clamping screws Fig.: 30 Item No. 4 and set to the required height.
- Re-tighten the clamping screws.

4.2 FANATEC PEDAL BRACKET MOUNTING STEPS

Assembly step 1 Accessories
Assembly for Fanatec pedals
Fig.: 31 on page 43

- Position the mounting bracket Fig.: 31 Item No. 1 in the correct position on the pedal plate.
- Push the fastening screws Fig.: 31 Item No. 3 through the fastening holes.
- Screw the hexagon nuts Fig.: 31 Item No. 2 onto the fastening screws and tighten.
- Position the mounting bracket Fig.: 31 Item No. 4 in the correct position on the pedal plate.
- Push the fastening screws Fig.: 31 Item No. 3 through the fastening holes.
- Screw the hexagon nuts Fig.: 31 Item No. 2 onto the fastening screws and tighten.

4.3 THRUSTMASTER FANATEC PEDAL BRACKET MOUNTING STEPS

Assembly step 1 Accessories
Mounting the Thrustmaster pedals
Fig.: 32 on page 43

- Position the mounting bracket Fig.: 32 Item No. 2 in the correct position on the pedal plate.
- Push the fastening screws Fig.: 32 Item No. 3 through the fastening holes.
- Screw the hexagon nuts Fig.: 32 Item No. 2 onto the fastening screws and tighten.
- Position the mounting bracket Fig.: 32 Item No. 4 in the correct position on the pedal plate.
- Push in the fastening screws Fig.: 32 Item No. 3 through the fastening holes.
- Screw the hexagon nuts Fig.: 32 Item No. 2 onto the fastening screws and tighten.

5 EU DECLARATION OF CONFORMITY

We declare, on our own responsibility, that these products conform to the following standards or normative documents:

EN 60745-1:2009+A11:2010
EN 61029-2-6:2010
EN 55014-1:2006+A1:2009+A2:2011
EN 55014-2:2015
EN 61000-3-2:2014
EN 61000-3-3:2013

In accordance with the provisions of the directives

2006/42/EC (Machinery Directive)
2011/65/EU (RoHS Directive)

in conjunction with the setup and startup instructions, documented safety instructions and the specified intended use.

The development manager is authorised to compile the technical file.

It is available from:
KW automotive GmbH
Aspachweg 14
74427 Fichtenberg
Germany

Fichtenberg, 21/01/2020
Signature

Name
Managing Director

6 BAUTEILE LIEFERUMFANG ADVANCED FRAME

6 COMPONENTS INCLUDED ADVANCED FRAME

Pos. Nr. Item No.	Artikel Nr. Article No.	Bezeichnung Designation	
1	751 05 011	Halterung Bracket	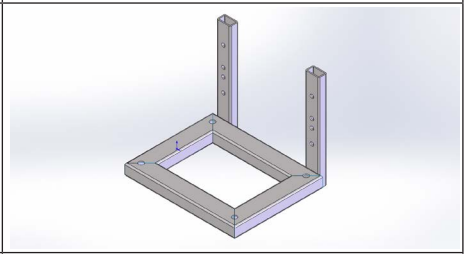
2	751 05 012	Pedalauflage Pedal pad	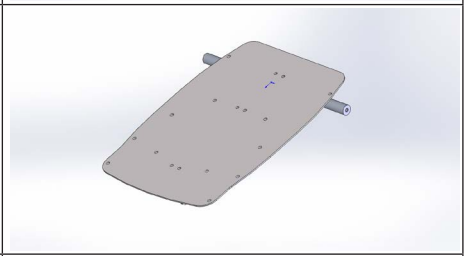
3	751 05 013	Gegenlager Support	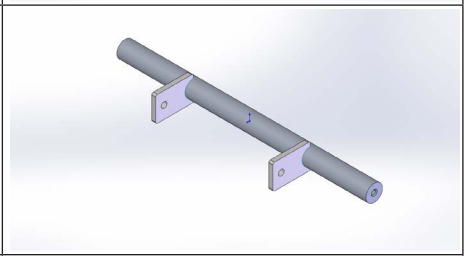
4	751 05 016	Sitzkonsole Seat bracket	

Pos. Nr. Item No.	Artikel Nr. Article No.	Bezeichnung Designation	
5	751 05 152	Monitor Tower Monitor tower	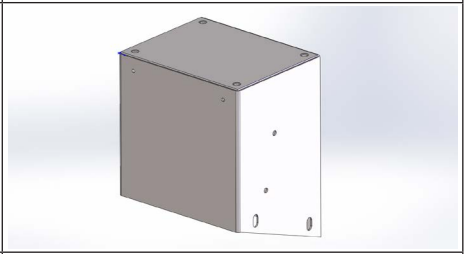
6	751 05 164	Monitor Träger Monitor bracket	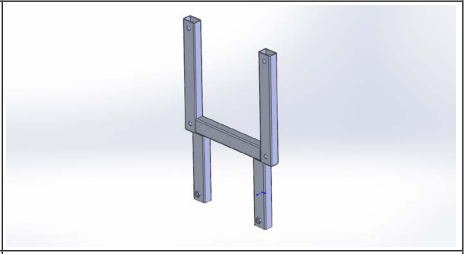
7	751 30 156	Stellfuß M6×20 Adjustable foot M6×20	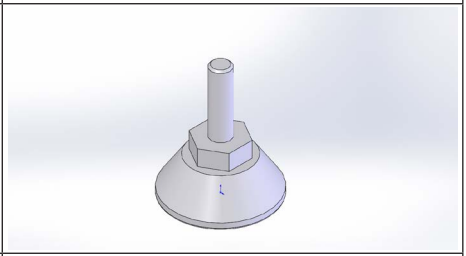
8	751 05 355	Lenkradbefestigung Steering wheel mount	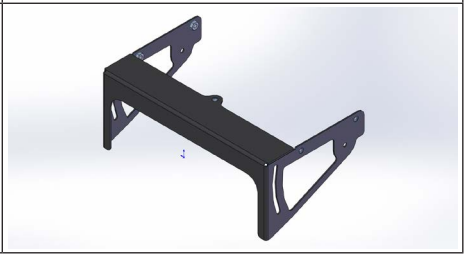

Pos. Nr. Item No.	Artikel Nr. Article No.	Bezeichnung Designation	
9	751 20 037	Querstrebe (300mm) Crossbar (300mm)	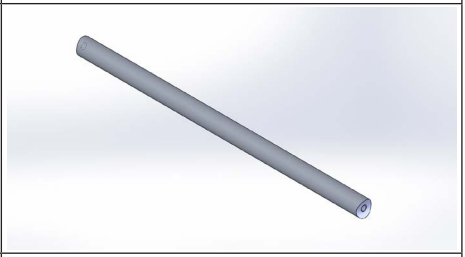
10	751 20 038	Querstrebe (375mm) Crossbar (375mm)	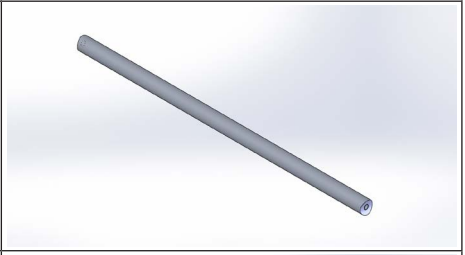
11	751 20 214	Lenkradträger Steering wheel bracket	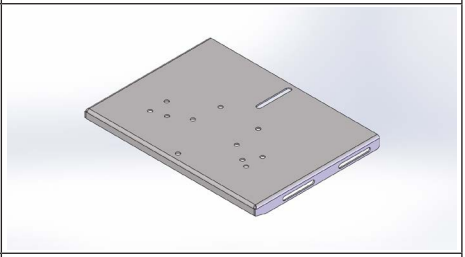
12	751 20 554	Bogen rechts Curved element, right	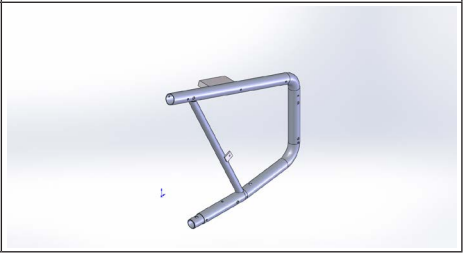

Pos. Nr. Item No.	Artikel Nr. Article No.	Bezeichnung Designation	
13	751 20 555	Bogen Links Curved element, left	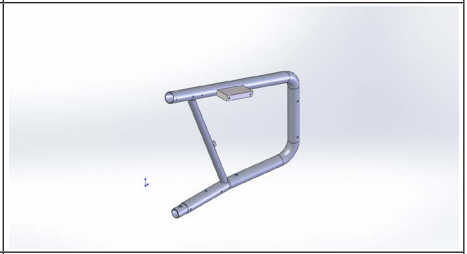
14	751 20 575	Sitzaufnahme Links Seat retainer, left	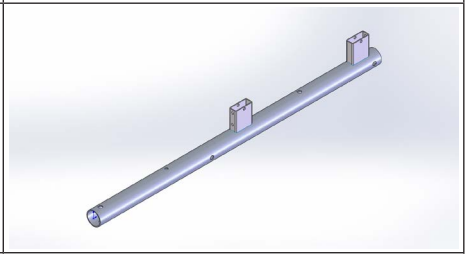
15	751 20 576	Sitzaufnahme Rechts Seat retainer, right	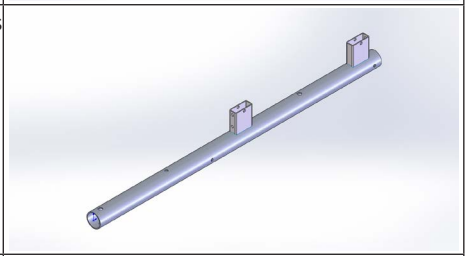
16	751 20 657	Monitoraufnahme Monitor support	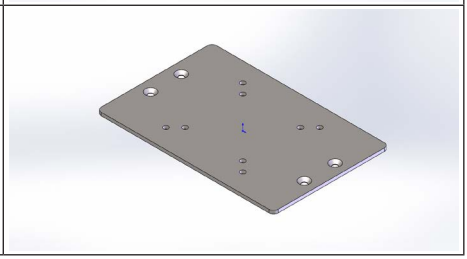

Pos. Nr. Item No.	Artikel Nr. Article No.	Bezeichnung Designation	
17	751 20 677	Schelle Clip	
18	751 20 041	Sitzhalter Seat bracket	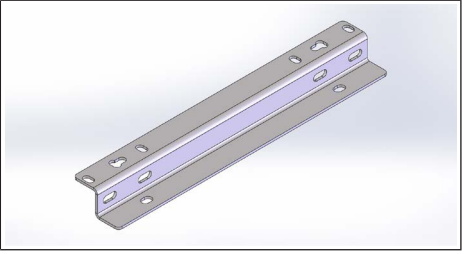

7 BAUTEILE OPTIONAL

7 OPTIONAL COMPONENTS

Pos. Nr. Item No.	Artikel Nr. Article No.	Bezeichnung Designation	
19	751 05 431	Aufnahme Mige Mige retainer	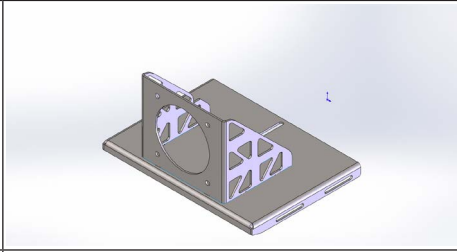
20	751 05 438	Pedalplatte Pedal plate	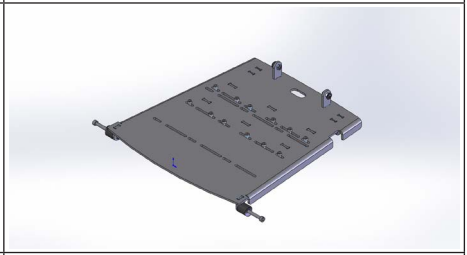
21	751 20 742	Schalensitzhalterung links Bucket seat bracket, left	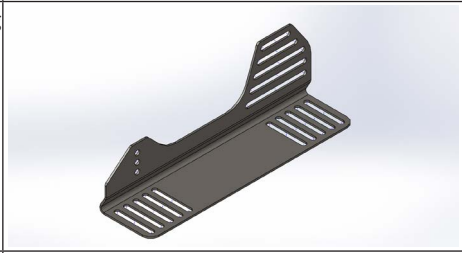
22	751 20 743	Schalensitzhalterung rechts Bucket seat bracket, right	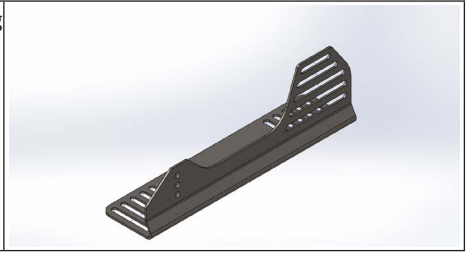

8 ABBILDUNGEN ARBEITSSCHRITTE

8 WORKSTEP FIGURES

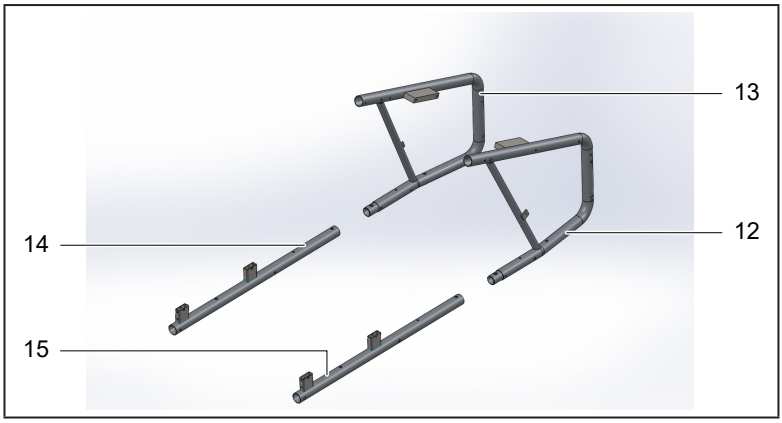

Abb.: 1 Montageschritt 1
Fig.: 1 Assembly step 1

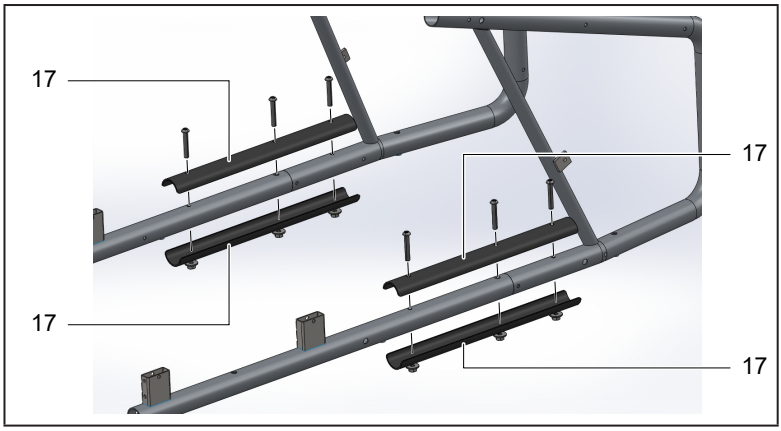

Abb.: 2 Montageschritt 2
Fig.: 2 Assembly step 2

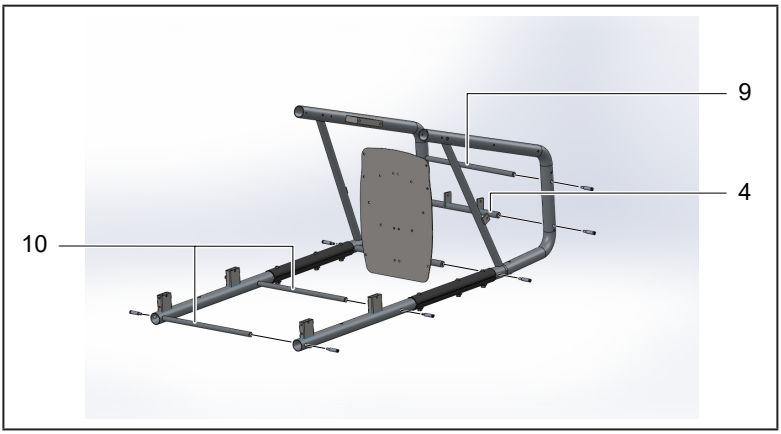

Abb.: 3 Montageschritt 3_1
Fig.: 3 Assembly step 3_1

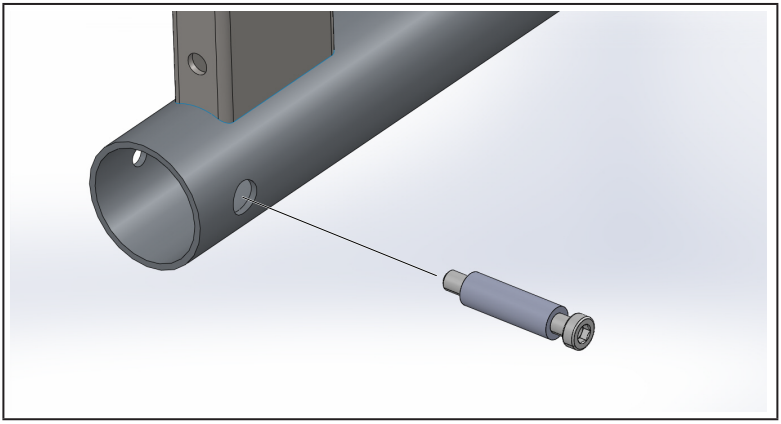

Abb.: 4 Montageschritt 3_2
Fig.: 4 Assembly step 3_2

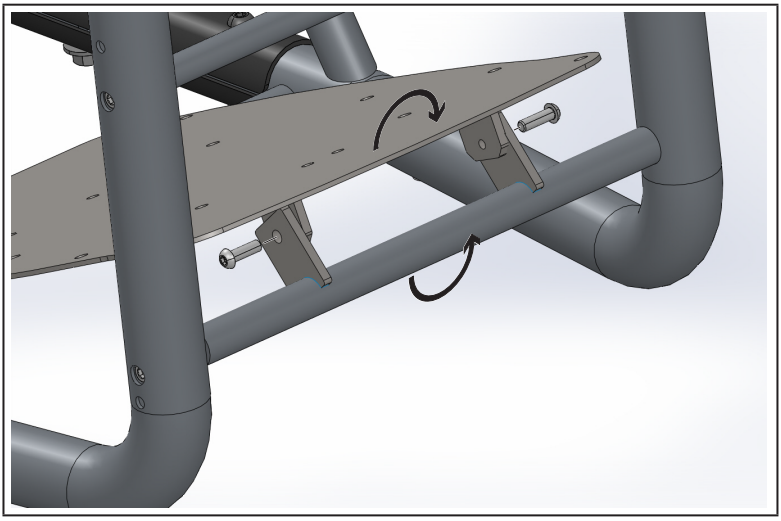

Abb.: 5 Montageschritt 4_1
Fig.: 5 Assembly step 4_1

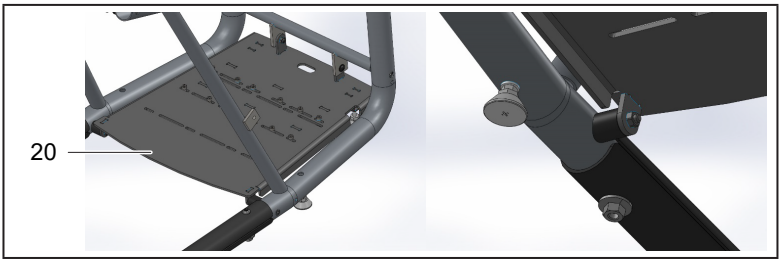

Abb.: 6 Montageschritt 4_2 Tuning Pedalplatte
Fig.: 6 Assembly step 4_2 Tuning pedal plate

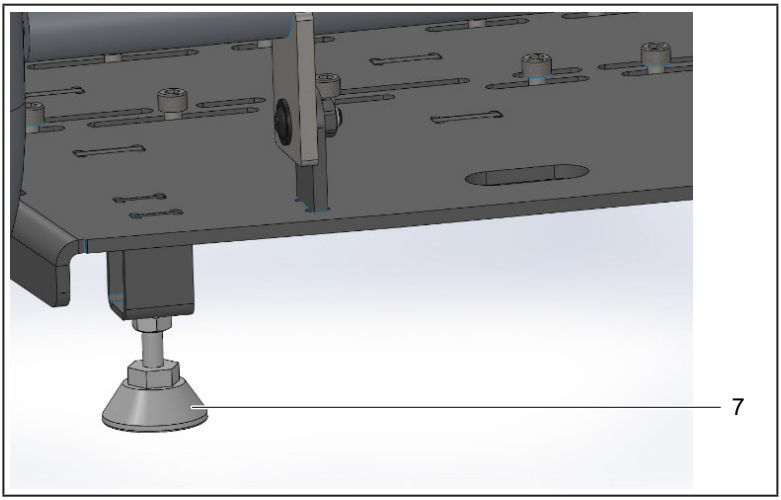

Abb.: 7 Montageschritt 4_3 Tuning Pedalplatte
Fig.: 7 Assembly step 4_3 Tuning pedal plate

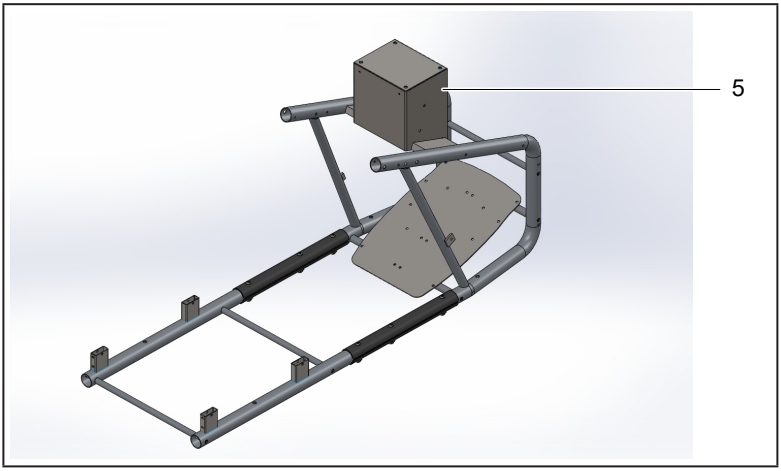

Abb.: 8 Montageschritt 5_1
Fig.: 8 Assembly step 5_1

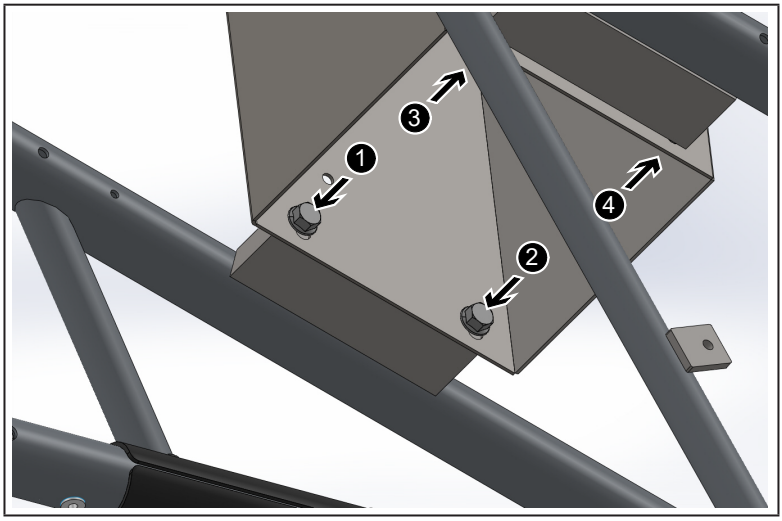

Abb.: 9 Montageschritt 5_2
Fig.: 9 Assembly step 5_2

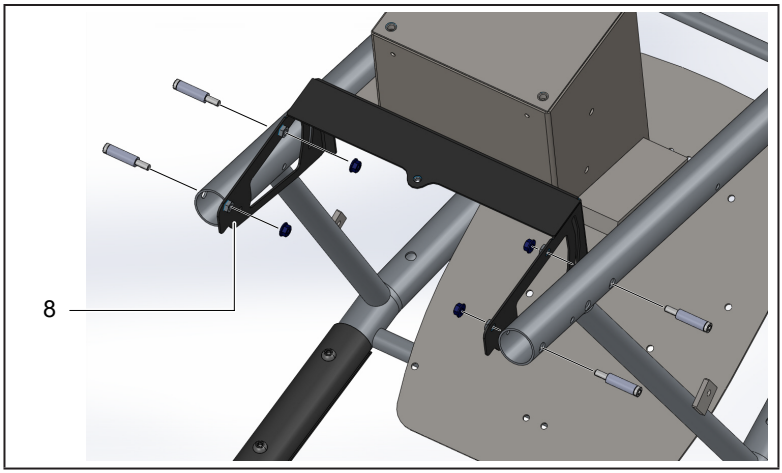

Abb.: 10 Montageschritt 6
Fig.: 10 Assembly step 6

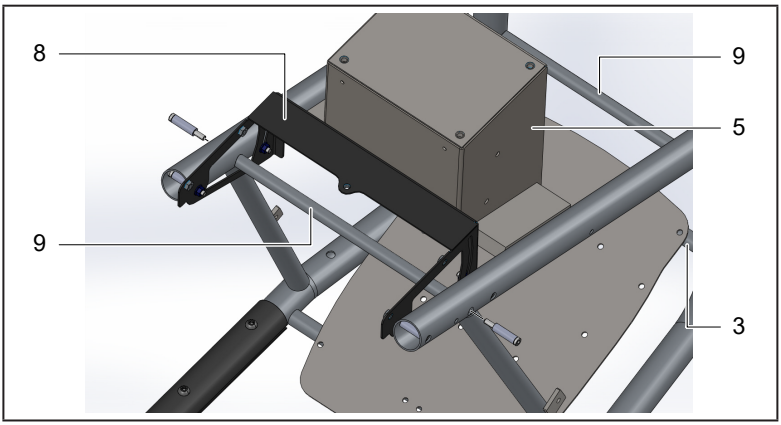

Abb.: 11 Montageschritt 7
Fig.: 11 Assembly step 7

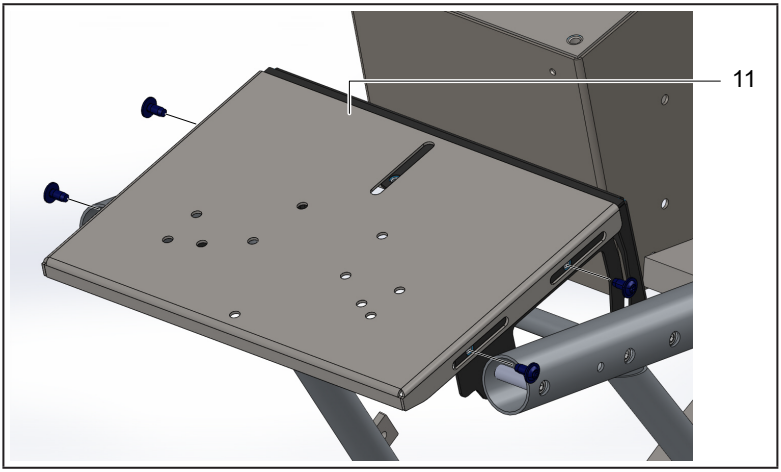

Abb.: 12 Montageschritt 8_1
Fig.: 12 Assembly step 8_1

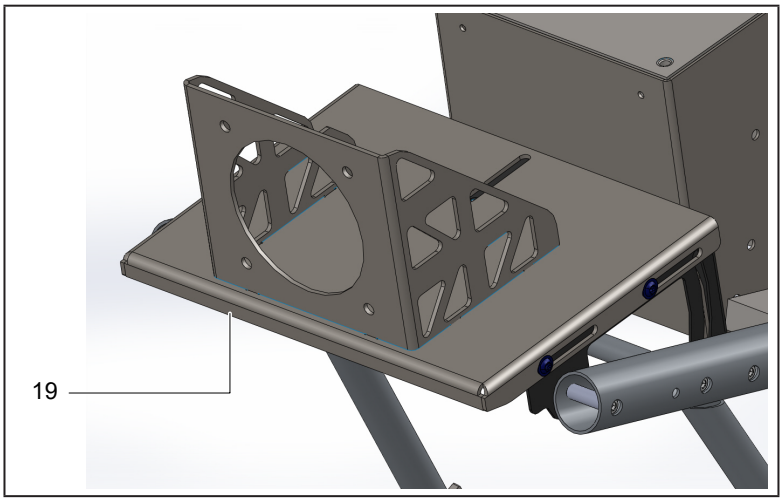

Abb.: 13 Montageschritt 8_2
Fig.: 13 Assembly step 8_2

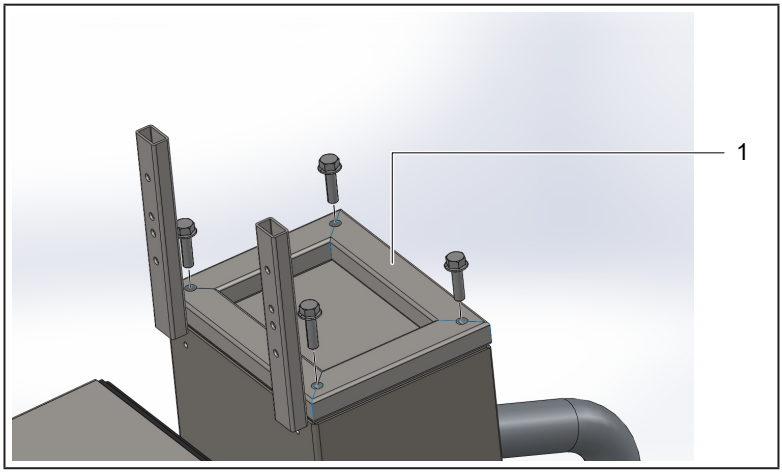

Abb.: 14 Montageschritt 9
Fig.: 14 Assembly step 9

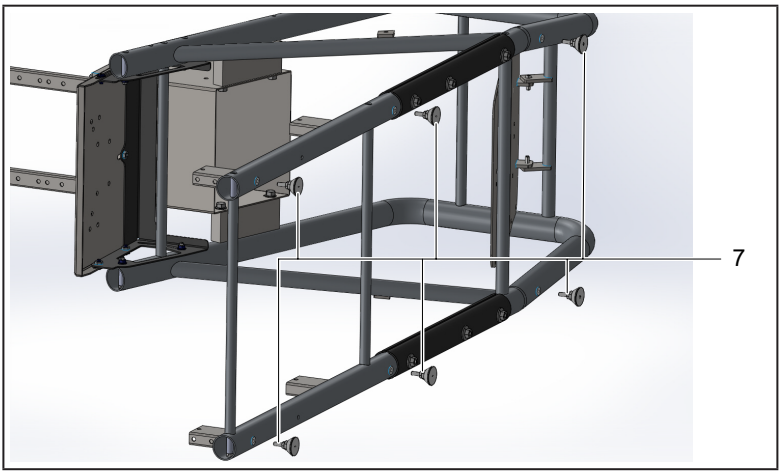

Abb.: 15 Montageschritt 10_1
Fig.: 15 Assembly step 10_1

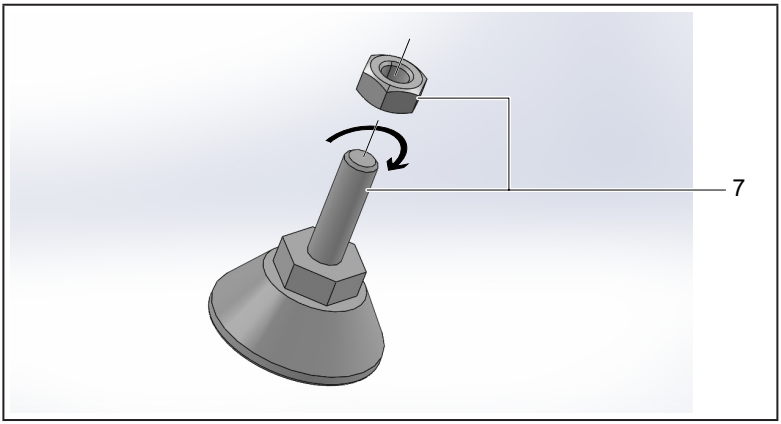

Abb.: 16 Montageschritt 10_2
Fig.: 16 Assembly step 10_2

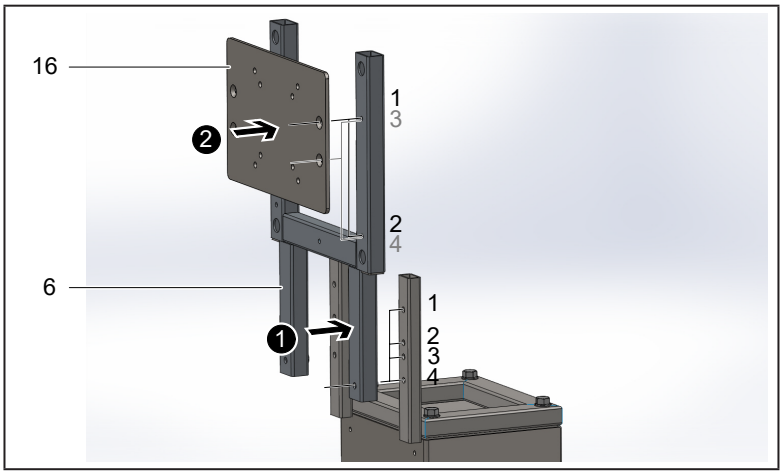

Abb.: 17 Montageschritt 11_1
Fig.: 17 Assembly step 11_1

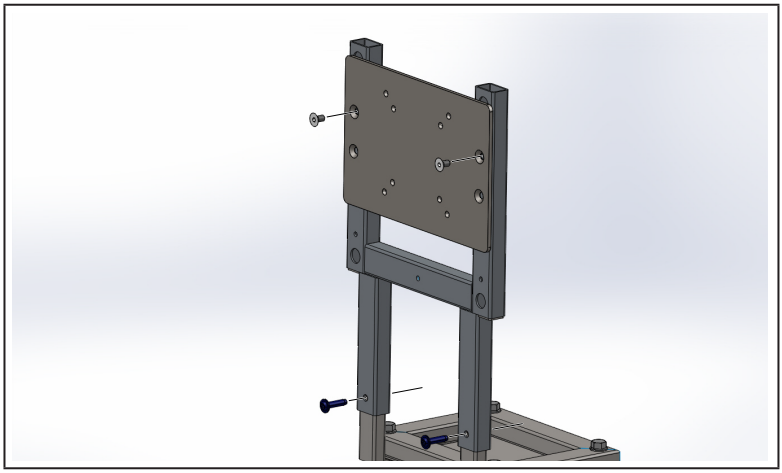

Abb.: 18 Montageschritt 11_2
Fig.: 18 Assembly step 11_2

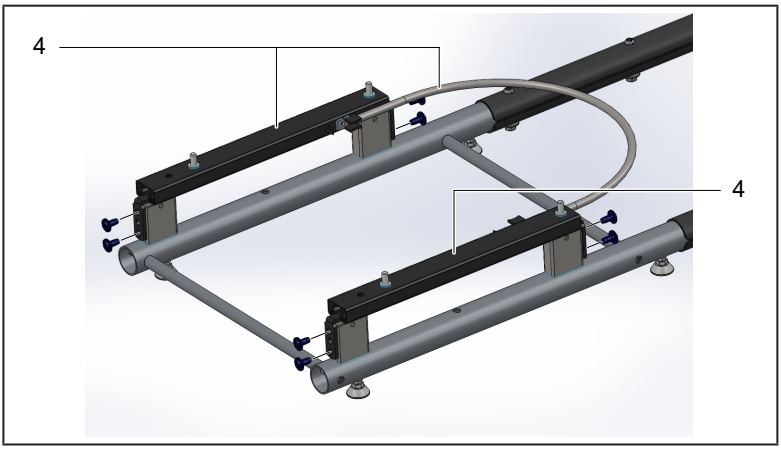

Abb.: 19 Montageschritt 12
Fig.: 19 Assembly step 12

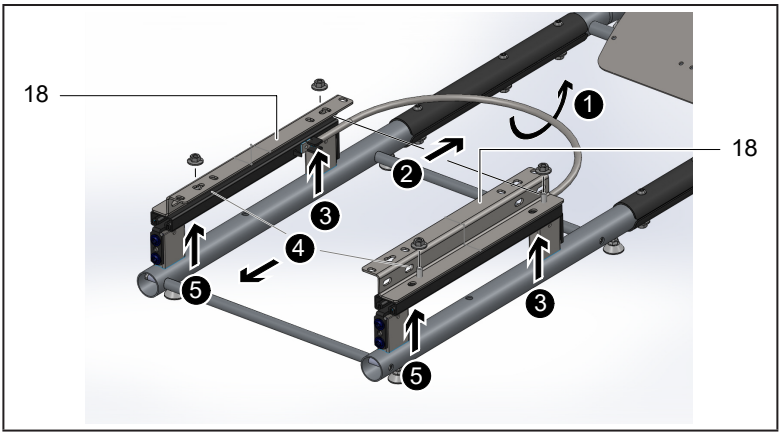

Abb.: 20 Montageschritt 13_1
Fig.: 20 Assembly step 13_1

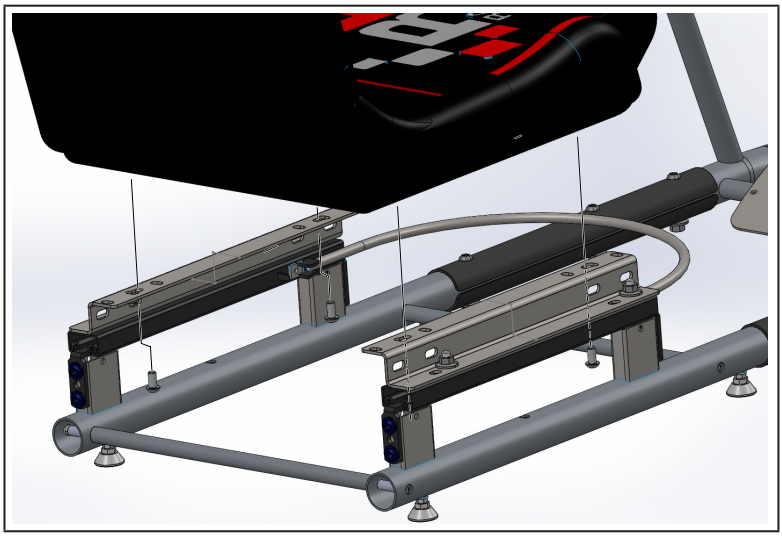

Abb.: 21 Montageschritt 13_2
Fig.: 21 Assembly step 13_2

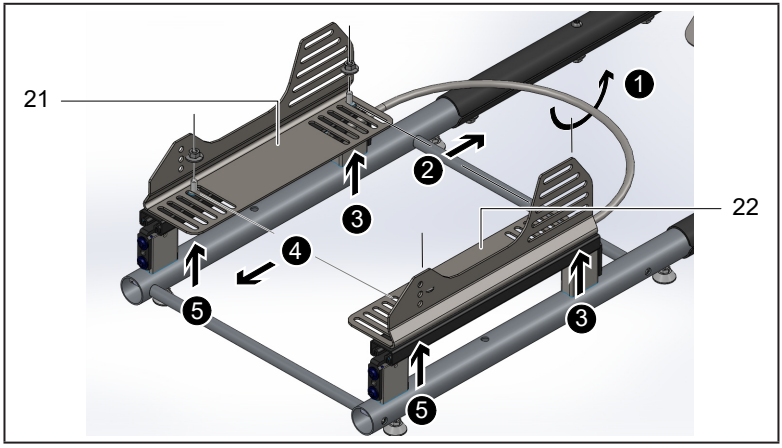

Abb.: 22 Montageschritt 14_1
Fig.: 22 Assembly step 14_1

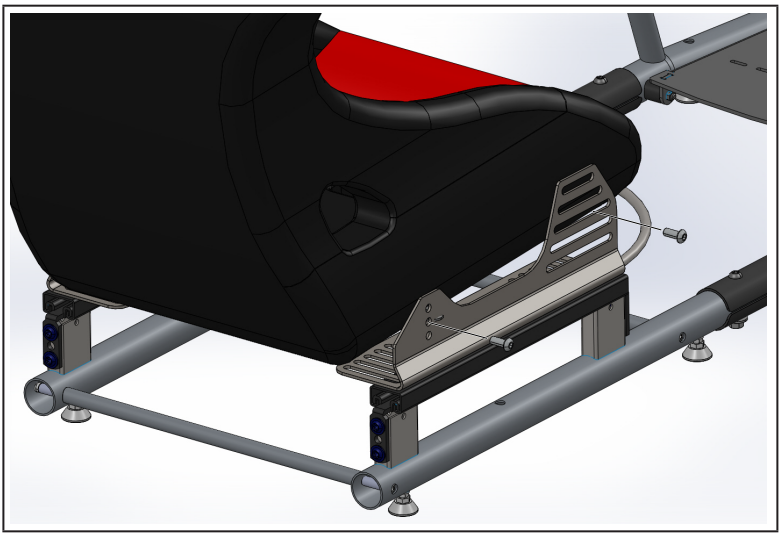

Abb.: 23 Montageschritt 14_2
Fig.: 23 Assembly step 14_2

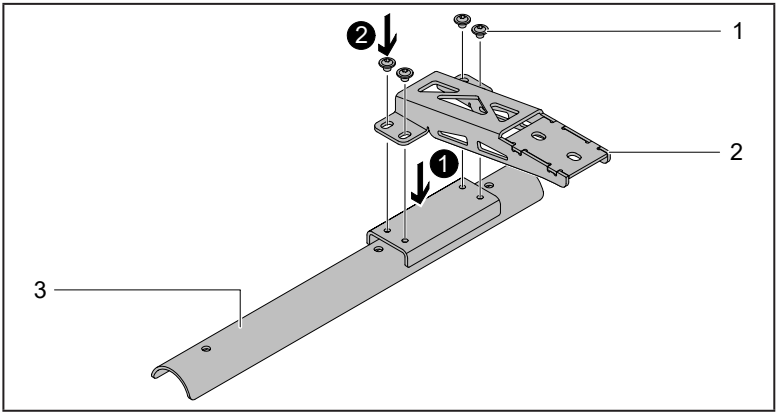

Abb.: 24 Montageschritt Zubehör 1_1
Fig.: 24 Assembly step 1_1

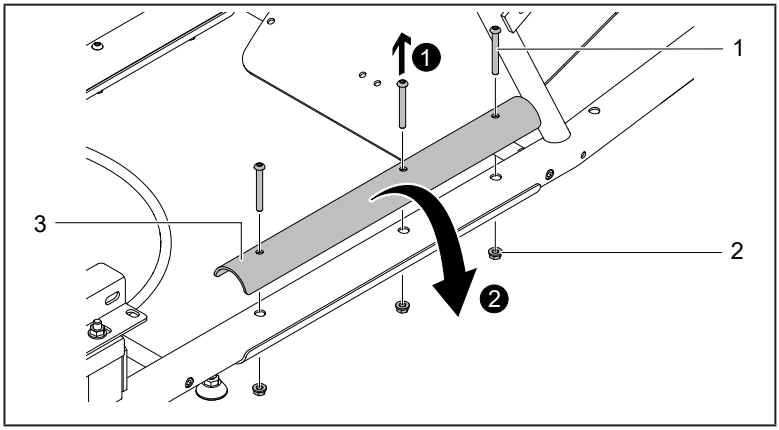

Abb.: 25 Montageschritt Zubehör 1_2
Fig.: 25 Assembly step 1_2

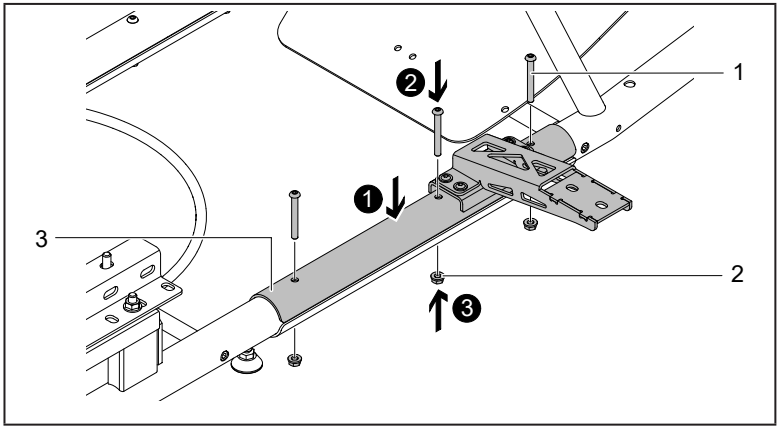

Abb.: 26 Montageschritt Zubehör 1_3
Fig.: 26 Assembly step 1_3

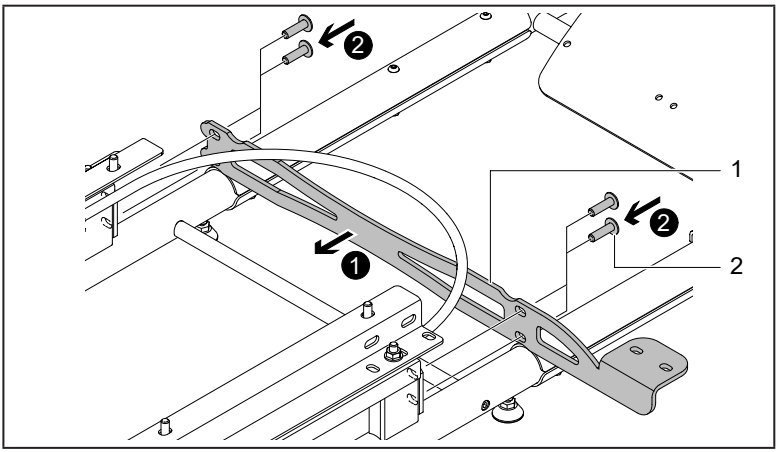

Abb.: 27 Montageschritt Zubehör 1_4
Fig.: 27 Assembly step 1_4

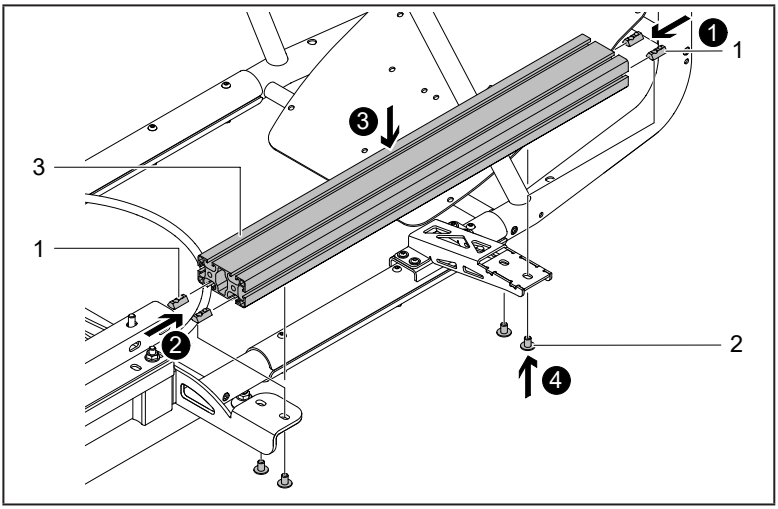

Abb.: 28 Montageschritt Zubehör 1_5
Fig.: 28 Assembly step 1_5

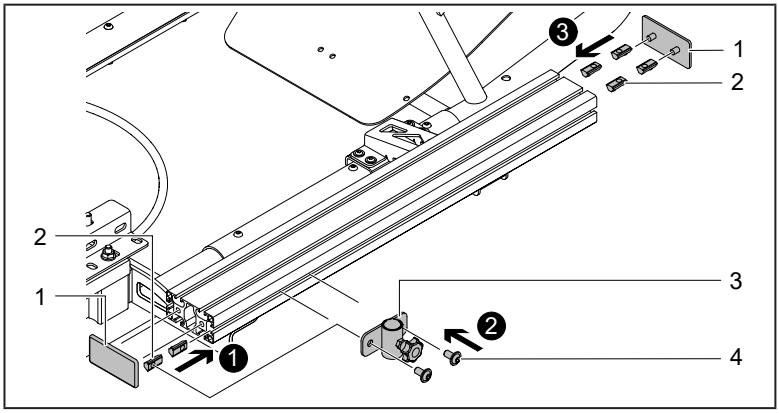

Abb.: 29 Montageschritt Zubehör 1_6
Fig.: 29 Assembly step 1_6

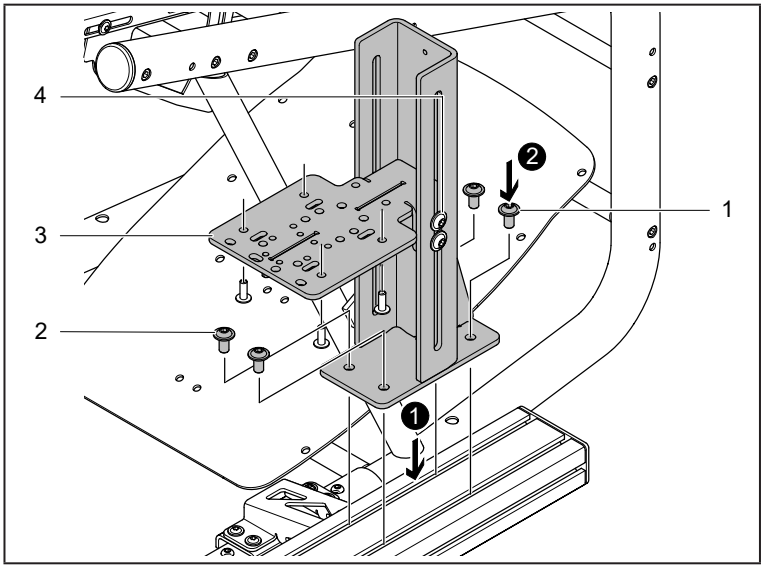

Abb.: 30 Montageschritt Zubehör 1_7
Fig.: 30 Assembly step 1_7

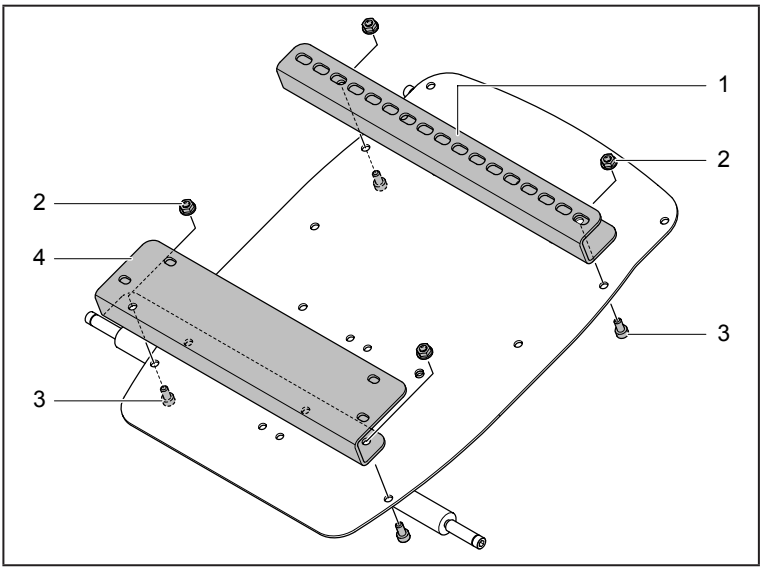

Abb.: 31 Montageschritt Fanatec
Fig.: 31 Assembly step Fanatec

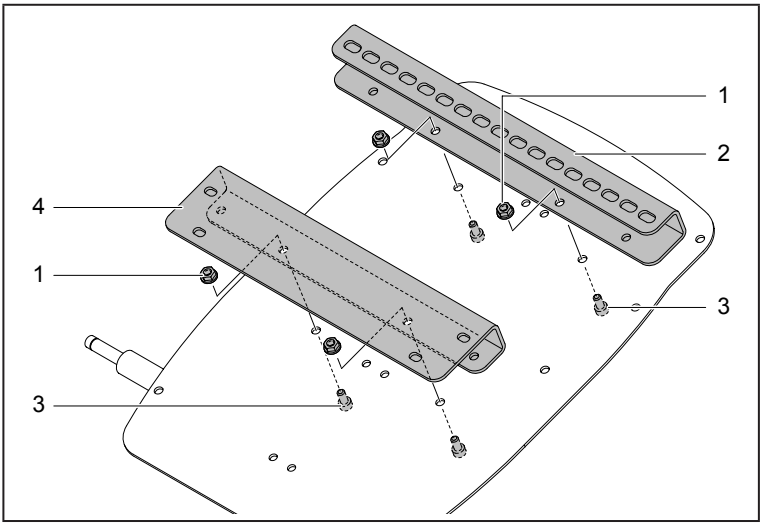

Abb.: 32 Montageschritt Thrustmaster
Fig.: 32 Assembly step Thrustmaster

TrackTime* I *A trademark of KW automotive GmbH
Aspachweg 14 · D - 74427 Fichtenberg · Tel.: +49 (0) 79 71 - 96 30 - 180
info@Track-Time.de · www.Track-Time.de